Вилкино

МД

УМ

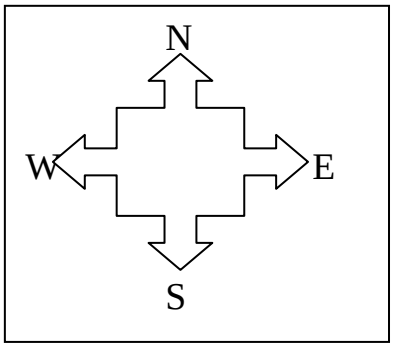

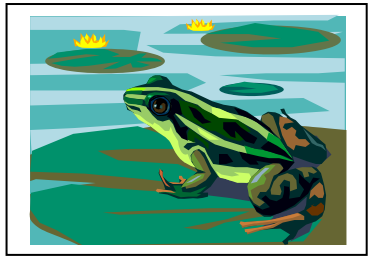

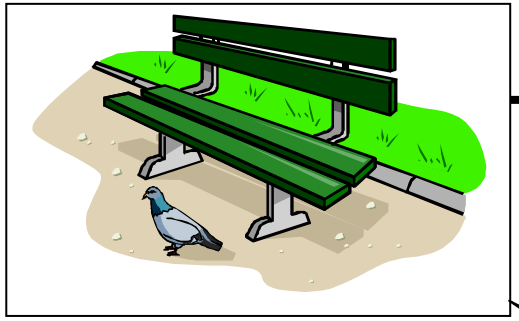

Центральная квадратная дорога вокруг пруда (+Мост)

ПКО

МД- мой дом
ПКО- парк культуры и отдыха
УМ- универсальный магазин